定点カメラ情報システム
「ミルモット」暗視タイプ

NETIS 登録技術
国土交通省新技術情報提供システム
■技術名称：エコモバイル定点カメラ情報サービス「ミルモット」
■登録番号：HK-090002-V

設計比較対象技術

周囲の照度を自動計測し、撮影タイプ切り替え
赤外線暗視カメラを搭載し、暗闇での撮影と緊急地震速報に対応

MRMT-6

標準タイプと比較して、防水型赤外線暗視カメラを搭載し、気象庁が配信する緊急地震速報に対応している点が特徴です。周囲の照度（明るさ）を自動計測し、日照時はカラー撮影、日没時は自動的に赤外線を照射してのモノクロ撮影を行います。また設置地域で震度 5 弱以上の地震発生があると、平均２秒以内で本体に付属のパトランプやサイレンが作動し、周囲にいち早く危険を周知させることが可能です。街灯のない山間部や港湾等の建設現場での夜間撮影、光源のない施設内での定点撮影など、防犯用途をはじめとして幅広くご利用いただいています。ソーラー電源と小型筐体の採用により、可搬性、設置簡易性に優れています。

仕様

カメラ部	
有効画素数	約30万画素（640×480px:VGA / 最大）
撮影素子	1/3インチ CCDセンサー
画像圧縮方式	JPEG
画像サイズ（px）	640×480/320×240/160×120
制御信号	接点入力2点 接点出力2点
定格電源電圧	DC12V
消費電流	約0.4A（最大）
防水性	IP54相当
動作温度	-20℃～+40℃
電源部	
公称電圧	12V
容量（20時間率）	7Ah
充放電コントローラー	6A（定格）
収納ケース	IP65相当
ソーラー電源	13W相当

外形図（mm）

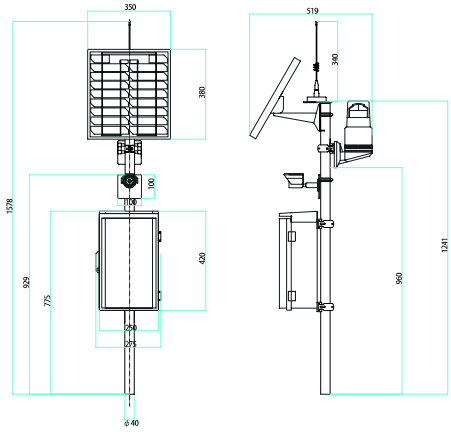

＜動作目安＞
1日に約20枚の撮影が可能です。
毎日照動作 / 7日間（満充電時より10枚撮影 / 日）。
※屋内で使用する場合、上記枚数以上の撮影する場合は常用電源に変更可能です（オプション）。

概要

- インターネット接続で簡単に使用できます。
- ミルモットを利用して送信されたデータは、専用ASPサーバに保存され、お客様のパソコンや携帯電話からインターネットを通じて、画像データの参照やダウンロードを行うことができます。
- お客様にて画像撮影の操作、撮影時間等の設定や変更が可能です。
- ID/パスワードの発行により情報サービス提供者を制限でき、セキュリティ対応も万全です。
- 緊急地震速報機能で自動的に警報を発信します。

設置例